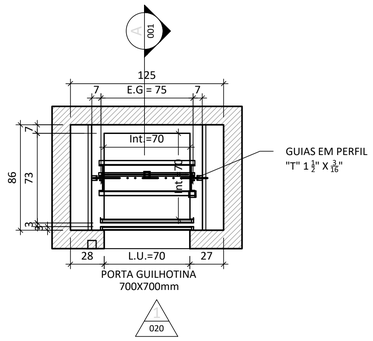

1 PLANTA BAIXA - CAIXA DE CORRIDA E CABINA
ESCALA 1/25

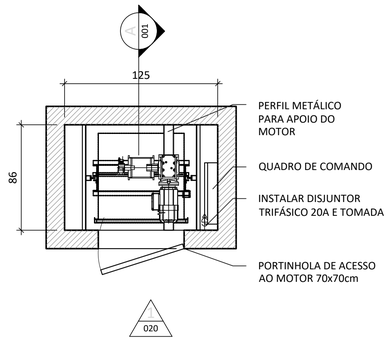

2 PLANTA BAIXA - CAIXA DE CORRIDA E CABINA
ESCALA 1/25

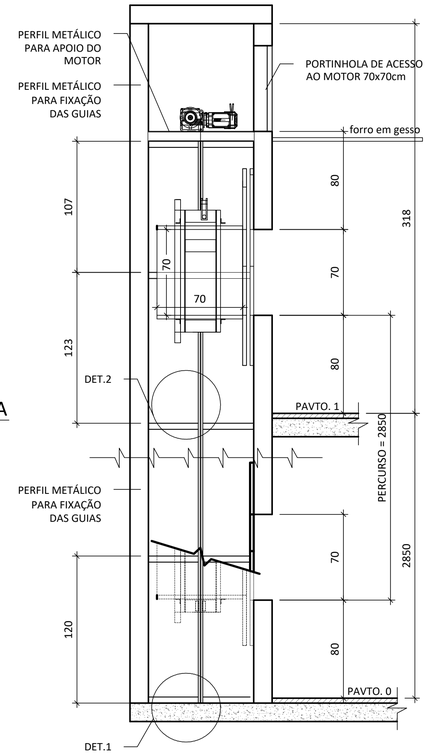

3 CORTE AA
ESCALA 1/25

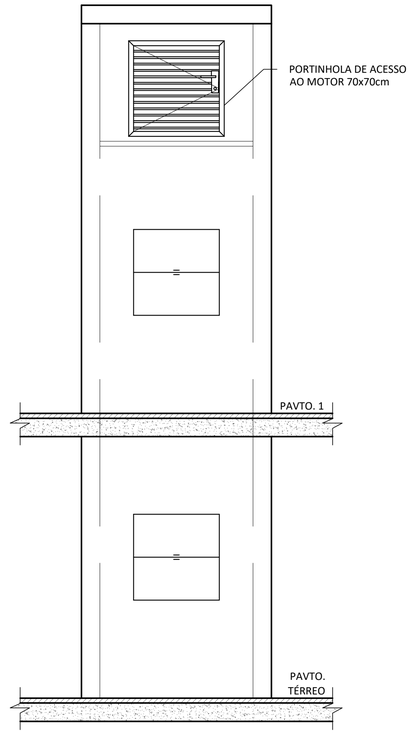

4 VISTA 1
ESCALA 1/25

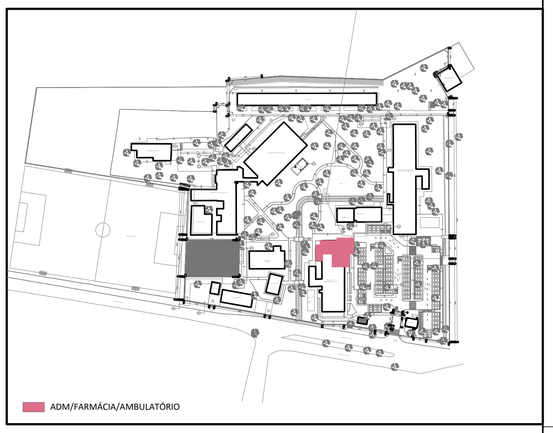

0 PLANTA CHAVE
S/ ESCALA

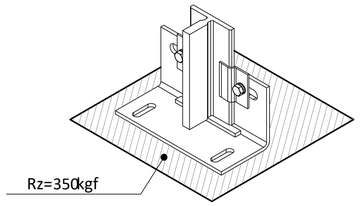

5 DETALHE 1 - REAÇÕES DAS GUIAS NO FUNDO DO POÇO
ESCALA 1/10

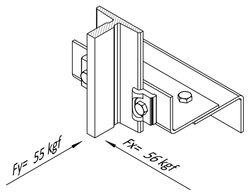

6 DETALHE 2 - REAÇÕES NAS GUIAS DE CABINA
ESCALA 1/10

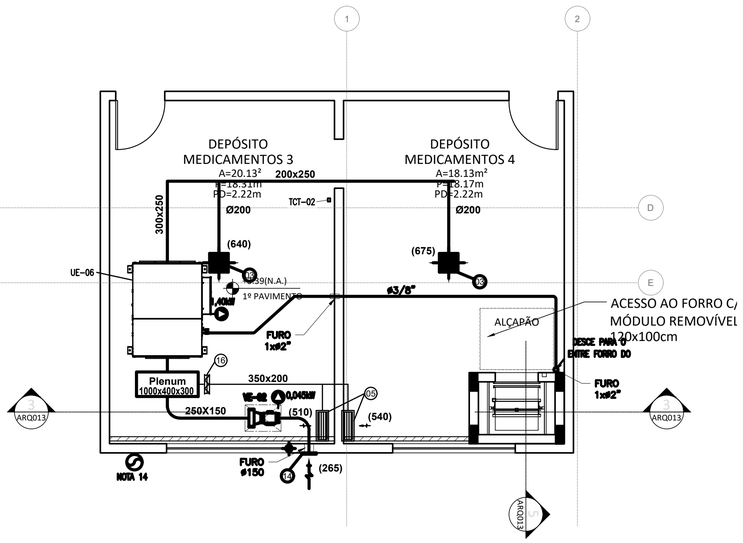

7 PLANTA BAIXA 1º PAVIMENTO
ESCALA 1/50

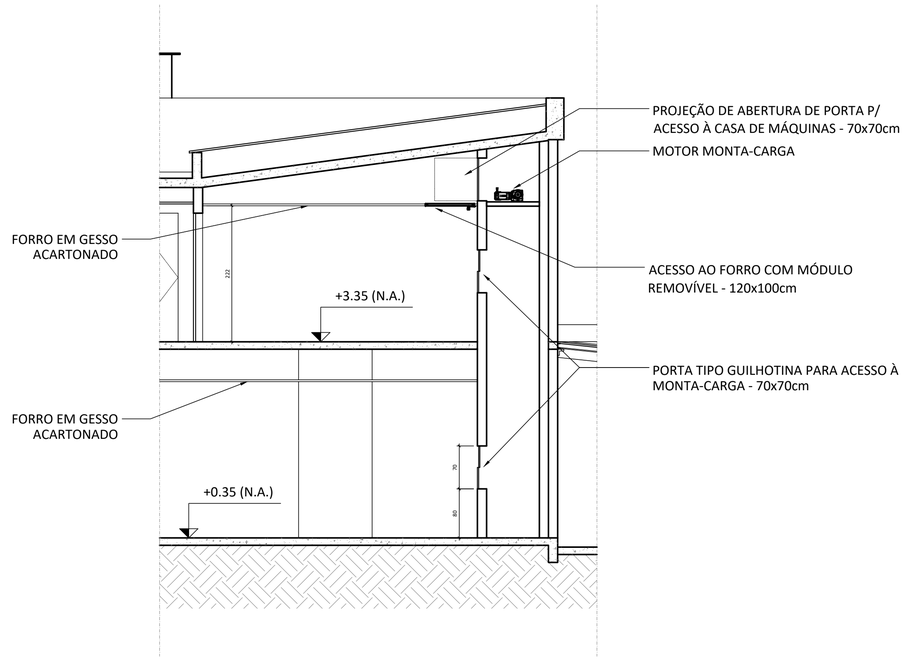

3 CORTE 5
ESCALA 1/25

LEGENDA

ELEVADOR: TIPO MONTA CARGA
CAPACIDADE: 200Kg
VELOCIDADE: 0.10 m/min
ACIONAMENTO: ELÉTRICO
CABINA: 700x700x700 EM AÇO INOX
PORTAS DE PAVIMENTO: GUILHOTINA MANUAL EM AÇO INOX

DADOS ELÉTRICOS

FASES	03
POTÊNCIA DO MOTOR (CV)	01
TENSAO (V)	220
FREQUENCIA (Hz)	60
CORRENTE NOMINAL (A)	04
CORRENTE DE PARTIDA (A)	07
CABO DE COBRE (mm2)	04
DISJUNTOR TRIFÁSICO (A)	20
CABO P/ ATERRAMENTO (mm2)	04

NOTAS MONTA-CARGA

1 - ANTES DA EXECUÇÃO DO PROJETO, DEVE-SE VERIFICAR AS MEDIDAS NO LOCAL, PREVALECENDO A CONFERÊNCIA IN LOCO;
2 - AS MEDIDAS ACIMA TEM COMO BASE O PISO ACABADO;
3 - AS LAJES DO TOPO DA TORRE E O FUNDO DO POÇO DEVERÃO SER IMPERMEABILIZADOS;
4 - O INTERIOR DA CAIXA DEVERÁ SER CAIADO OU PINTADO;
5 - TODA A INSTALAÇÃO ELÉTRICA DEVERÁ SER PROJETADA E EXECUTADA CONFORME NBR 5410:2004

REV.	DESCRIÇÃO	APROVADO POR	DATA
E	EM ATENDIMENTO AOS COMENTÁRIOS - INCLUSÃO CALHA COBERTURA METÁLICA		28/03/2025
D	ATENDIMENTO DE COMENTÁRIOS		26/02/2025
C	ATENDIMENTO DE COMENTÁRIOS		10/02/2025
B	ATENDIMENTO DE COMENTÁRIOS		22/01/2025
A	EMISSÃO INICIAL		05/12/2024

FOCCO Projetos · Planejamento · Consultoria

Nº PROCESSO	EN5P-014-FIO-21-2-10
Nº DO CONTRATO	RC Nº 10099343
COORDEN. DO PROJETO (CONTRATADA)	Danielle V. M. de Souza
FISCAL DO CONTRATO | SIAPE	Cláudio Carneiro Antunes

COGIC Coordenação-Geral de Infraestrutura dos Campi
Ministério da Saúde
FIOCRUZ Fundação Oswaldo Cruz

NOME DO PRÉDIO: Centro de Referência Prof. Hélio Fraga
ÁREA: RAIO-X E FARMÁCIA

NOME DO ARQUIVO	CAMPUS	Nº PRÉDIO	Nº DA META	OE | OR
M712A01E	JACAREPAGUÁ	712	2024.005	2024.02.06.01

TIPO DE PROJETO | SUBTIPO DE PROJETO	OBJETIVO	FASE	ESCALA
Projeto Executivo	AMPLIAÇÃO/REFORMA	Projeto Executivo	INDICADA

TÍTULO DA PRANCHA
PROJETO MECÂNICO - MONTA CARGA

COORDENADOR DA META	RESPONSÁVEL TÉCNICO	Nº REGISTRO
Cláudio Carneiro Antunes	Joel Francisco de Morais	2013104701-CREA-RJ

EQUIPE
FOCCO PROJETOS E CONSULTORIA LTDA.

VAC 001